Схема подключения цепей автозапуска двигателя на а/м Honda Accord 2017- г.в. с кнопкой Старт-Стоп

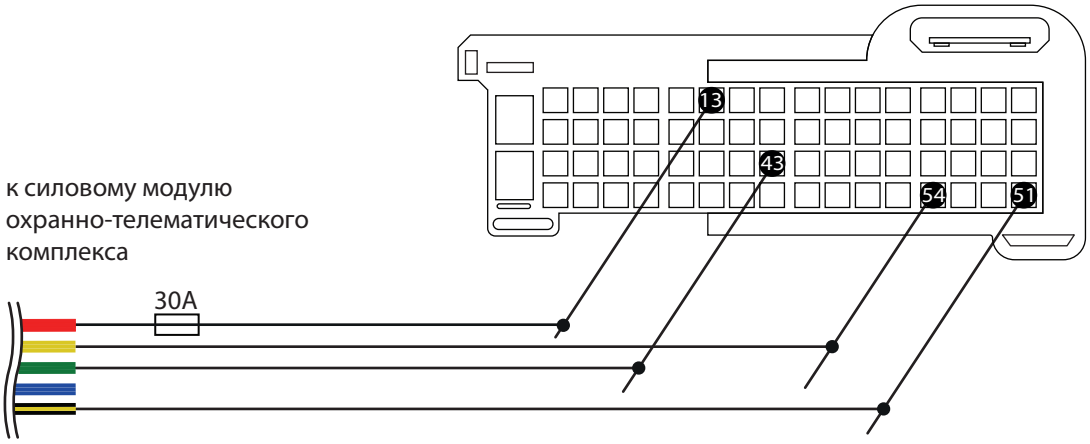

коричневый разъём блока BCM

питание +12 - красный (пин 13)
зажигание 1 (+) - белый (пин 54)
зажигание 2 (+) - серый (пин 43)
стартер (+) - фиолетовый (пин 51)

вид со стороны проводов

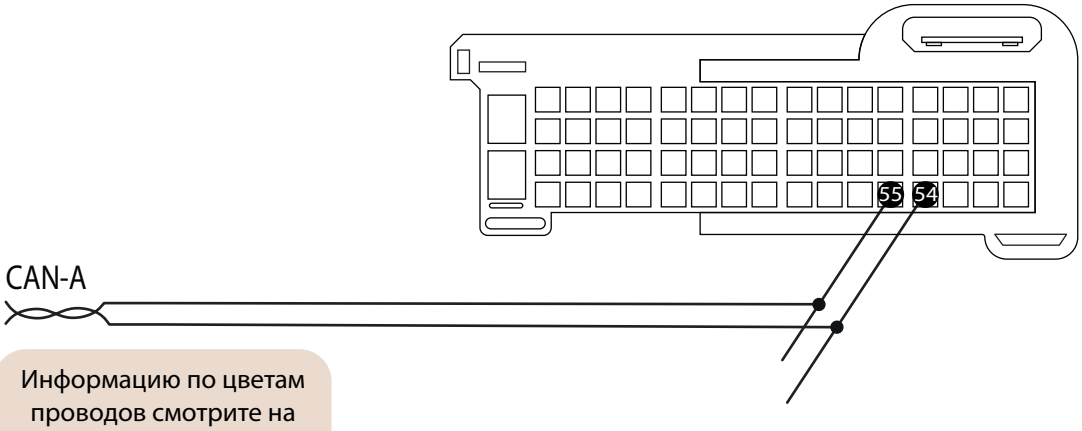

белый разъём блока BCM

CAN A
CAN-H - розовый (пин 54)
CAN-L - синий (пин 55)

вид со стороны проводов

Информацию по цветам проводов смотрите на can.starline.ru

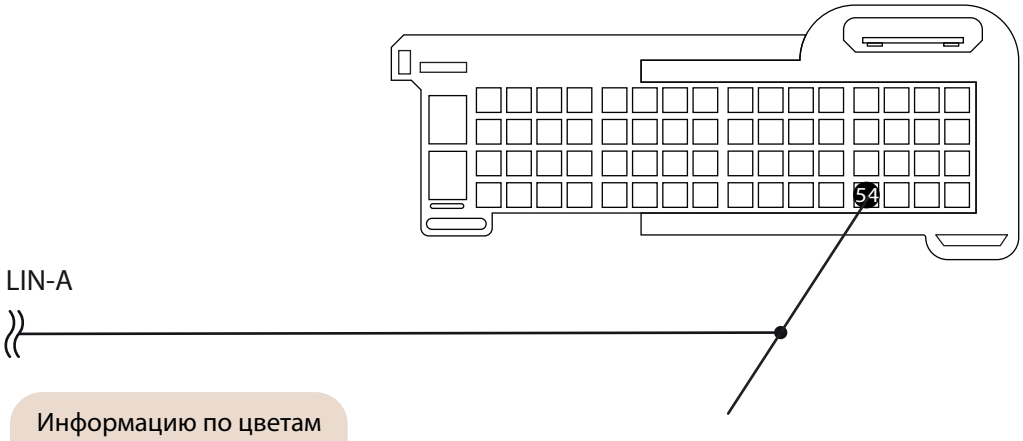

синий разъём блока BCM

LIN-A - светло-коричневый (пин 54)

вид со стороны проводов

Информацию по цветам проводов смотрите на can.starline.ru